INWESTYCJA:

ZESPÓŁ ZABUDOWY MIESZKALNEJ WIELORODZINNEJ

Piotrków Trybunalski, ul. Źródlana 31

MIESZKANIE 54

BUDYNEK A

PIĘTRO +7

INWESTOR:

ATAL S.A.
ul. Stawowa 27
43-400 Cieszyn

SCHEMAT INWESTYCJI:

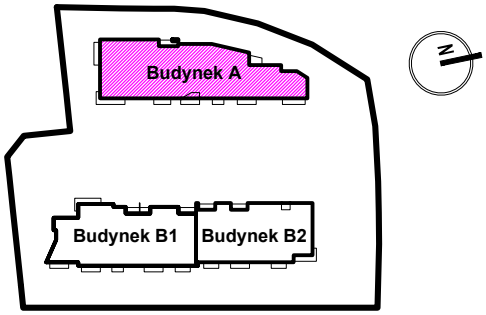

ZESTAWIENIE POWIERZCHNI - PO OBMIARACH

L.p.	NAZWA POMIESZCZENIA	POW. m2
0.1	HOL	7,15
0.2	POKÓJ Z ANEKSEM KUCHENNYM	21,05
0.3	ŁAZIENKA	4,54
0.4	POKÓJ	9,28
0.5	POKÓJ	9,17
	Powierzchnia użytkowa	51,19
0.6	BALKON	7,82

- obwiednia wydzielonego lokalu mieszkalnego
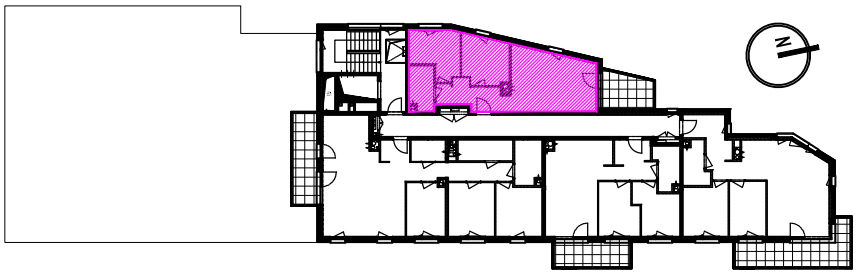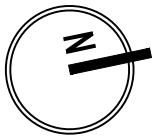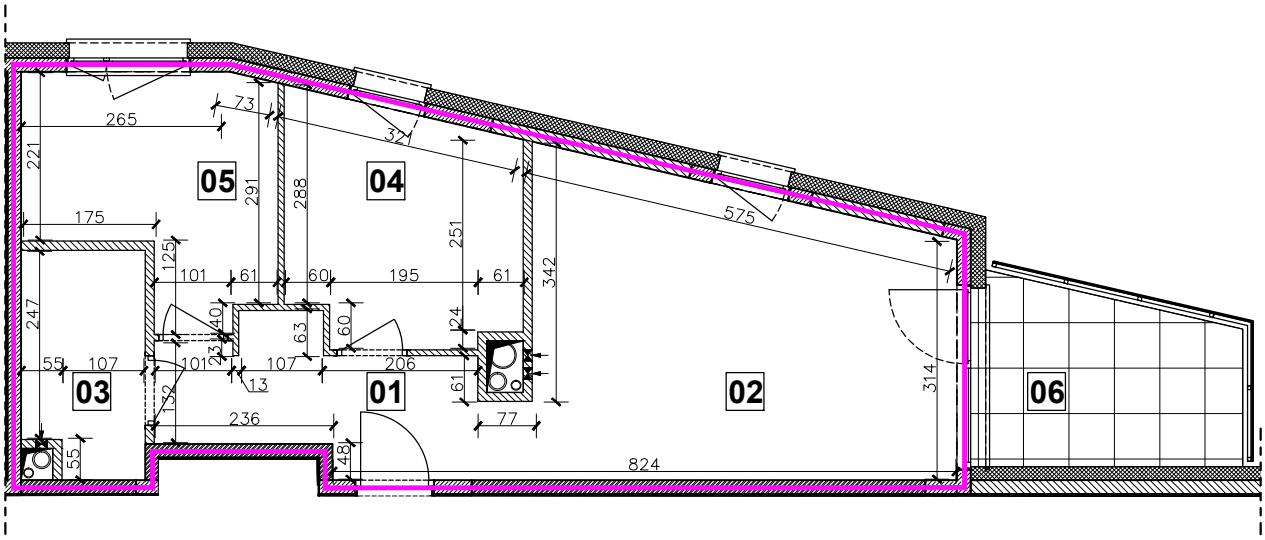
SCHEMAT BUDYNKU A: