INWESTYCJA:

ZESPÓŁ ZABUDOWY MIESZKANIOWEJ WIELORODZINNEJ

Łódź, ul. Telefoniczna 15A

MIESZKANIE 25

BUDYNEK B2

PARTER

INWESTOR:

ATAL

ATAL S.A.
ul. Stawowa 27
43-400 Cieszyn

SCHEMAT INWESTYCJI:

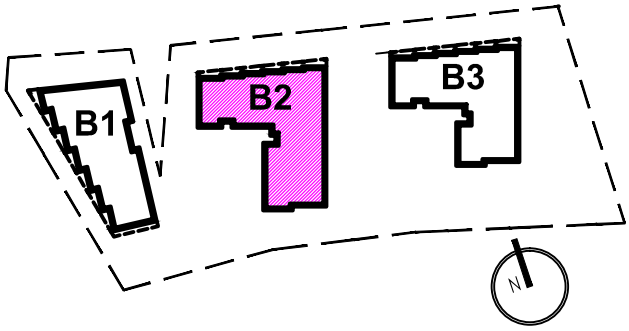

ZESTAWIENIE POWIERZCHNI - PO OBMIARACH

L.p.	NAZWA POMIESZCZENIA	POW. m2
01	KOMUNIKACJA	4,01
02	POKÓJ DZ. + ANEKS KUCHENNY	24,36
03	ŁAZIENKA	4,76
04	SYPIALNIA	13,68
	Powierzchnia użytkowa	**46,81**
05	TARAS	10,43
06	OGRÓDEK (wartość przybliżona)	9,99

- obwiednia wydzielonego lokalu mieszkalnego
- obwiednia tarasu
- obwiednia ogródka
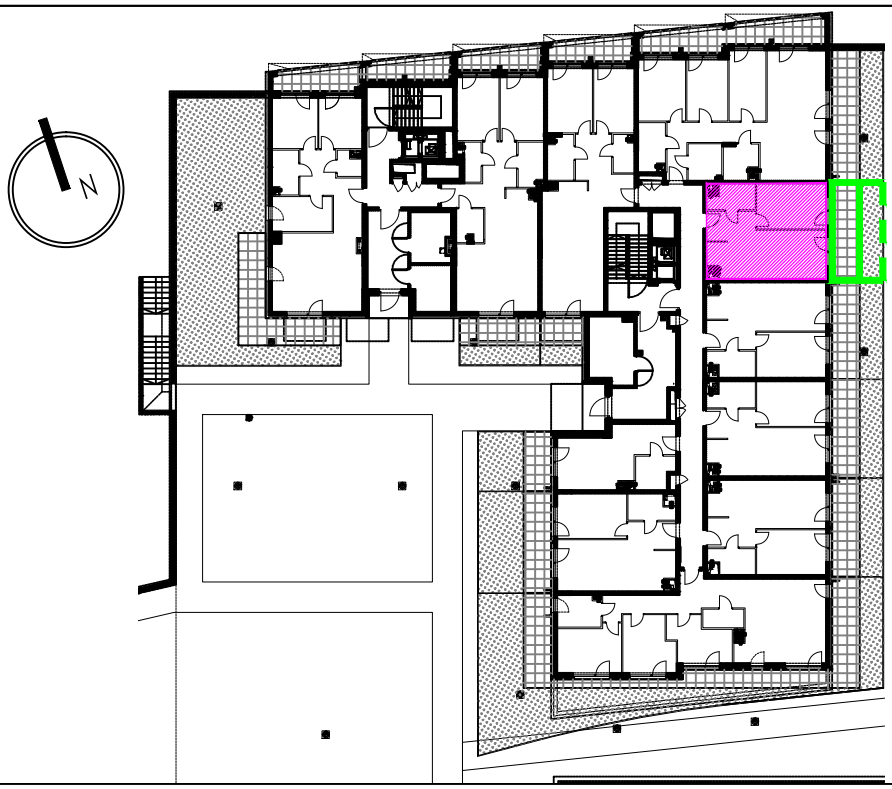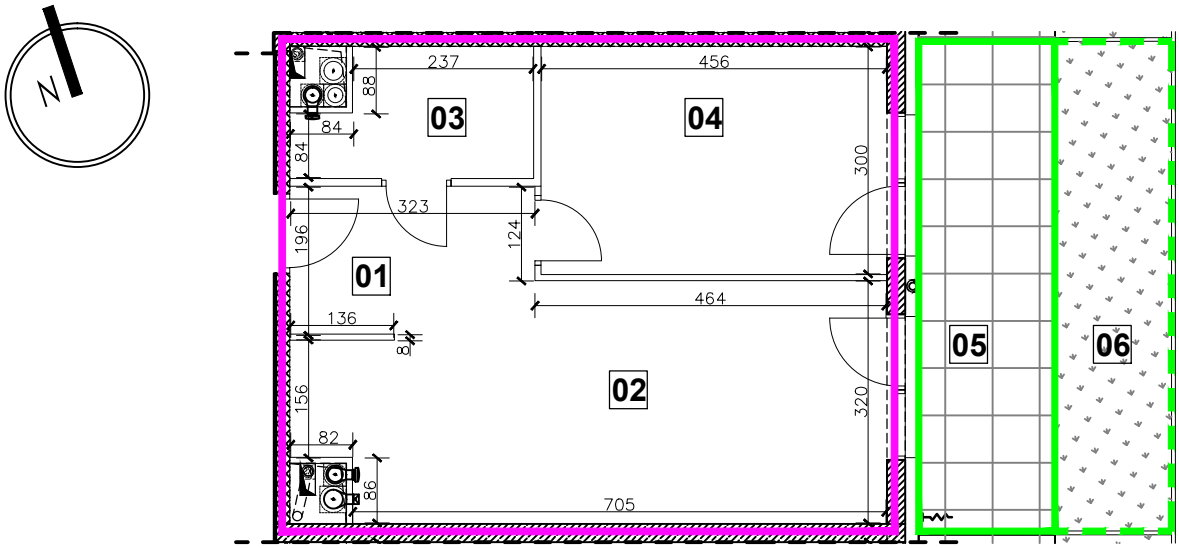
SCHEMAT BUDYNKU B2: